Crometta E
Showerpipe 240 1jet mit Thermostat
Oberflächen: **chrom** Artikelnummer: **27271000**

Beschreibung

Merkmale

- um 45° verstellbarer Neigungswinkel des Schiebers
- Kopfbrause Crometta E 240
- Brausekopfgröße: 240 x 240 mm
- Kopfbrause im Winkel verstellbar
- Strahlart: Rain
- Durchflussmenge Rain Strahl (bei 3 bar): 15 l/min
- Betriebsdruck: min. 1,8 bar/max. 10 bar
- vollverchromte Strahlscheibe
- Brausearmlänge: 350 mm
- Thermostat Ecostat 1001 CL
- Sicherheitssperre bei 40° C
- einstellbare Heißwasserbegrenzung
- Verbraucheransteuerung durch Drehen
- Montageart: Aufputzinstallation
- höhenverstellbare Handbrausehalterung

Technologie

Produktabbildung
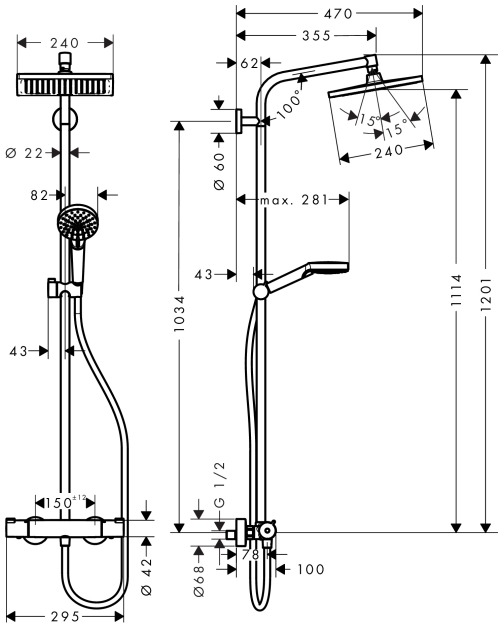
Maßzeichnung